SANGEAN

MMR-99

Bluetooth®

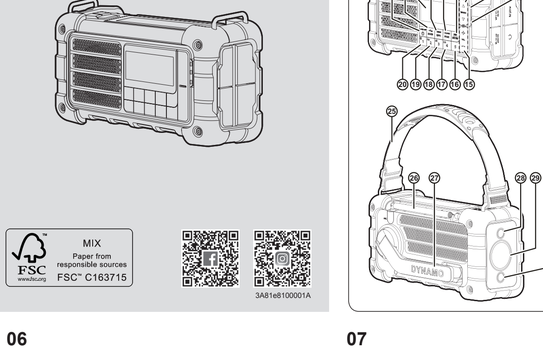

MIX
Paper from responsible sources
FSC™ C163715

3A81e100001A

01

GB | Operating instruction

Bluetooth®

The Bluetooth® word mark and logos are registered trademarks owned by Bluetooth SIG, Inc. and any use of such marks by SANGEAN ELECTRONICS INC. is under license.

Important safety instructions

1. Please read these instructions carefully.
2. Please keep these instructions for future reference.
3. Heed all warnings.
4. Follow all instructions.
5. Do not use this apparatus near water.
6. Clean only with dry cloth.
7. Do not block any ventilation openings. Install in accordance with the manufacturer's instructions.
8. Do not install near any heat sources such as radiators, heat registers, stoves or other apparatus (including amplifiers) that produce heat.
9. Do not defeat the safety purpose of the polarized or grounding-type plug. A polarized plug has two blades with one wider than the other. A grounding type plug has two blades and a third grounding prong. The wide blade or the third prong are provided for your safety. If the provided plug does not fit into your outlet, consult an electrician for replacement of the obsolete outlet.
10. Protect the power cord from being walked on or pinched particularly at plugs, convenience receptacles and the point where they exit from the apparatus.
11. Only use attachments / accessories specified by the manufacturer.
12. Use only with the cart, stand, tripod, bracket or table specified by the manufacturer or sold with the apparatus. When a cart is used, use caution when moving the cart / apparatus combination to avoid injury from tip-over.
13. Unplug this apparatus during lightning storms or when unused for a long period of time.
14. Refer all servicing to qualified service personnel. Servicing is required when the apparatus has been damaged in any way, such as power-supply cord or plug is damaged, liquid has been spilled or objects have fallen into the apparatus, the apparatus has been exposed to rain or moisture does not operate normally or has been dropped.
15. Apparatus shall not be exposed to dripping or splashing and no objects filled with liquids, such as vases, shall be placed on the apparatus.
16. To reduce the risk of fire or electric shock, do not expose this apparatus to rain or moisture.
17. The battery shall not be exposed to excessive heat such as sunshine, fire or the like.
18. **CAUTION:** Danger of explosion if battery is incorrectly replaced. Replace only with the same or equivalent type.
19. To prevent possible hearing damage, do not listen at high volume levels for long periods.
20. This apparatus is provided with protection against splashing water and dust ingress (IP55).
21. The battery should be used or stored at an air pressure above 11.6 kPa, otherwise it may cause the battery to explode or leak flammable liquids and gases.

CAUTION:
To reduce the risk of the electric shock, do not perform any servicing other than that contained in the operating instructions unless you are qualified to do so.

Controls

1. LED Flashlight button / Emergency light button
2. Emergency siren button
3. Solar charging panel
4. Illumination mode button of LED flashlight
5. Speaker
6. Power / Auto off button
7. Band / Lock button
8. LCD display

02

LCD display

A. FM stereo indicator
B. Emergency light icon
C. Alarm indicator
D. Narrow / Wide band width indicator
E. RDS station
F. CT (auto clock set time)
G. Station signal strength indicator
H. Battery power
I. Time and radio frequency
J. Lock button activated
K. Soft Mute indicator
L. Menu indicator
M. Memory preset
N. Memory preset page

Charging the radio

The MMR-99 is powered by a 2600mAh built-in Lithium-ion battery. Before operating the radio for the first time, ensure that you fully charge the supplied battery.
Please use one of the following methods to charge your radio.

1. Using the supplied USB A Type to USB C Type cable simply plug the USB A Type end into a USB socket on a computer, tablet or any USB power supply. Then plug the USB C Type end into the DC IN socket on the right hand side of the radio.
2. Using an AC adapter (not supplied) with a USB C Type connector plug the AC adapter into a standard AC outlet. Then plug the USB C Type end into the DC IN socket on the right hand side of the radio.
   The battery power icon will cycle on the display when the battery is charging. The charging LED indicator will also be on at the same time during the charging process.

NOTE:
The charging time will take approx.3 hours to be fully charged. The battery power icon will disappear on the display when the radio is fully charged. Reduced power, distortion, stuttering sounds or when the empty battery icon flashes on the display are all signs that the battery needs to be recharged. The radio can play approx. 24 hours when the battery is fully charged.

Using Dynamo power

1. Make sure the telescopic antenna is in the rest position before rotating the dynamo handle.
2. Take the Dynamo power handle from its rest position.
3. Rotate the Dynamo power handle approx.100 rotations per minute, either clockwise or counterclockwise until the charging LED indicator appears green.
4. Under normal listening conditions, one minute of charging from Dynamo power will allow you to listen to the radio for approx.10 minutes.
5. Make sure the handle is in its rest position after charging is completed.

NOTE:
When using the Dynamo hand crank, do not use excessive force. This will prevent damage to your radio.

Using solar power

The radio does not need to be switched on in order for the solar panel to operate.
In order to recharge your MMR-99 battery using solar power, position the radio so that the solar panel receives direct sunlight. The more direct sunlight that shines on the solar panel, the more electricity it can generate to power the radio.

NOTE:
The best performance of the solar panel will be achieved when the sun is directly overhead, and the sunlight is not obscured by clouds, foliage, curtains etc. In certain situations and poor light conditions, the solar panel may not be effective and should not be relied upon as the primary energy source for standard usage. The solar panel is designed as a supplementary energy source which under suitable light conditions is able to contribute up to 100% of the radio energy requirements.
The solar panel will charge the battery only under natural sunlight. It will not deliver a charge in artificial light.
DO NOT attempt to charge the battery by placing the solar panel directly under any kind of sun-lamp, this will cause irreversible damage to the radio and may damage the casing. (Doing so will void all warranties.)

Tuning the radio

1. Press the Power button to turn on the radio.
2. Select the FM / AM radio mode by repeatedly pressing the Band button.
3. Press and release the Seek button, the radio will seek for the next active station. Your radio will stop scanning when it finds a station of sufficient strength. After a few seconds, the display will update. The display will show the frequency of the signal found.
   If RDS information is available, the RDS icon will be shown on the display and the radio will display the station name.
4. You can also press and hold the Tuning up or Tuning down button. The radio will seek in an upwards or downwards direction and stop automatically when it finds a station of sufficient strength.
5. Press and release the Tuning up or Tuning down button to fine-tune the frequency if needed.
6. Press the Volume up / down button to adjust for desired sound level.

NOTE:
When the volume is adjusted to 15, the radio will beep and "VOL WARN" will appear on the display to indicate that the current volume is too high. This volume warning only appears once every 12 hours.

NOTE:
Extend the telescopic antenna fully and rotate it for best reception. There is a built-in directional ban antenna for the AM band reception. To achieve the best AM reception, it may be necessary to move the radio to achieve proper reception.

Preset memory stations

The radio has 20 memory presets each for AM and FM bands. The preset stations can be stored into 4 memory pages and 5 presets in each memory page for both the AM and FM bands.

1. Tune to your desired station.
2. Press and release the Page button and cycle through the memory page 1-4 to select the required memory page you'd like to store the station in.
3. Press and hold the desired preset button (1-5) until display memory digit stops flashing and a beep is heard. The radio station is stored into the selected memory preset. The Display will appear with the memory page and preset number.
4. Repeat this procedure as needed for the remaining presets. The preset stations can not be deleted but can be overwritten.

Recall memory station

To recall stations already programmed into the memory presets.

1. Turn your radio on and select the required frequency band.
2. Select the memory preset page by pressing the Page button and cycling through until you find the page you want.
3. Press the desired preset button (1-5) to recall required preset station.

Emergency Siren

The Emergency Siren will work when either the radio is switched on or off. Pressing and releasing the Emergency siren button will activate the siren until it's switched off by pressing the Emergency Siren button or the Power button.

LED Flashlight

Press and release the LED flashlight button repeatedly to select the following modes:
Low beam (white), High beam (white), Low beam (red) and Off.
Press and release the illumination mode button repeatedly to select different flashlight illumination modes:
High brightness, Low brightness, SOS (Morse Code Distress Signal, three short flashes, three long flashes, three short flashes) and Blinking.

Emergency light

To enable or disable the Emergency light, press and hold the Emergency light button for 2-3 seconds until the Emergency light icon appears or disappears on the display.

Using the menu

Some functions in the menu can be set when the radio is turned on or off. Follow the steps below to access the menu settings:

1. Press the Power button to turn on the radio.
2. Press and hold the Info / Menu button for 2-3 seconds until "MENU" is shown on the display to enter the menu setting for the current mode.
3. Press the Tuning up / down button to scroll through the following options in the menu. Press the Enter button to confirm the setting.
   To exit the menu mode, press the Menu button.

The menu offers the following options:

- **[TIME SET]:** Select this option to set the clock manually. When the hour flashes on the display, press the Tuning up / down button to select the correct hour. Then press the Enter button to confirm the setting. The minute will then flash. Press the tuning up / down button to select the correct minute. Then press the Enter button to confirm the setting.
- **[RDS CT or MANUAL]:** With "RDS CT" selected, the radio will synchronize its clock time whenever it tunes to a radio station using RDS with CT signals. The "CT" will appear on the display indicating the radio time is RDS clock time. Select the "MANUAL" option to set the clock manually and ignore RDS CT. Press the Tuning up / down button to select the option. Then press the Enter button to confirm the setting.

NOTE:
- **If the clock time from your local RDS station is not correct, you should consider disabling the RDS CT function.**
- **Please note that at times the RDS signal may broadcast the wrong time, this is the fault of the radio station, not your radio.**
- **[CLOCK 12H or 24H]:** After selecting this option, press the Tuning up / down to select 12 or 24 format. Press the Enter button to confirm your choice.
- **[ALARM OFF or ON]:** After setting the clock time, the alarm settings will appear in the menu options. When the "OFF" or "ON" flashes on the display, press the Tuning up / down button to select "ALARM OFF" or "ALARM ON". Press the Enter button to confirm your choice. Select "ALARM OFF" to disable the alarm function. With "ALARM ON" selected, the alarm icon will appear on the display and the hour setting of alarm will begin to flash. Press the tuning up / down button to set the desired hour. Then press the Enter button to confirm your setting. The alarm minute will then flash, press the tuning up / down button to set the desired minute. Then press the Enter button to confirm your setting. The buzzer volume will appear on the display. Press the tuning up / down button to set the desired volume. Then press the Enter button to confirm the setting.
   To quickly change the OFF or ON state of the alarm, press and hold the Alarm button for 2-3 seconds until the alarm icon disappears or appears on the display.
   When the alarm sounds, press the Power button to cancel a sounding alarm. Pressing any button other than the Power button will silence the alarm for 5 minutes. "Z" will appear on the display. To cancel the snooze timer while the alarm is suspended, press the Power button.
- **[FM B.W.]:** This option is only available in FM mode. A wide bandwidth can increase sound quality when receiving a strong signal, while a narrow bandwidth can make it easier to receive weak signals and overcome problems caused by interference.
  Press the Tuning up / down button to select the following options and then press the Enter button to confirm your selection.
  FM NARROW: Select this option, the display will appear ⚠.
  FM NORMAL: Select this option, ⚠ will disappear on the display.
- **[AM B.W.]:** This option is only available in AM mode. Press the Tuning up / down button to select the following options and then press the Enter button to confirm your selection.
  AM WIDE: Select this option, the display will appear ⚠.
  AM NORMAL: Select this option, ⚠ will disappear on the display.
- **[SOFTMUTE]:** Softmute can reduce background hiss / noise of fading FM / AM signals. Press the Tuning up / down button to select the following options and then press the Enter button to confirm your selection.
  MUTE ON: FM / AM softmute enabled.
  MUTE OFF: FM / AM softmute disabled.
- **[A.T.S]:** The radio features an Auto Tuning System (ATS) that will automatically store radio stations into memory presets on the FM and AM band upon the signal strength of the incoming stations. ATS can be operated only when the radio is on. Press the Tuning up / down button to select the following options and then press the Enter button to confirm your selection.
  A.T.S. ON: ATS function enabled. The radio will start the Auto Tuning System (ATS) and store the found stations based upon the signal strength into the memory presets. The radio allows a maximum of 20 presets in 4 memory pages both in the FM and AM bands.
  A.T.S. OFF: ATS function disabled.
- **[FM B.W.]:** This option is only available in FM mode. A wide bandwidth can increase sound quality when receiving a strong signal, while a narrow bandwidth can make it easier to receive weak signals and overcome problems caused by interference.
  Press the Tuning up / down button to select the following options and then press the Enter button to confirm your selection.
  FM NARROW: Select this option, the display will appear ⚠.
  FM NORMAL: Select this option, ⚠ will disappear on the display.
- **[AM B.W.]:** This option is only available in AM mode. Press the Tuning up / down button to select the following options and then press the Enter button to confirm your selection.
  AM WIDE: Select this option, the display will appear ⚠.
  AM NORMAL: Select this option, ⚠ or ⚠ will disappear on the display.
- **[LIGHT]:** After selecting this option press the Tuning up / down button to scroll through the following subsequent options and then press the Enter button to confirm your selection.
  B / L 10 S: After selecting this option, using the Tuning up / down button to select the display illumination time of "10 S (seconds) -20 S-30 S-OFF" after last radio operation. Select "OFF" if you do not want the display illuminated during radio operation to help extend battery life. Press the Enter button to confirm the setting.

03

04

05

06

EL OFF: After selecting this option, using the Tuning up / down button to select "EL ON" or "EL OFF" to enable or disable the Emergency light. Press the Enter button to confirm the setting.

- **[FACTORY]:** After selecting this option, press the Tuning up / down button to scroll through the following subsequent options and then press the Enter button to confirm your selection.
  A. **FM 87-108:** This setting can be used to configure the FM range, based on the country that you are currently in. Set the FM range to 87-108, 76-90, 76-108 or 64-108 MHz.
  B. **FM 100K:** Select this option to set FM tuning step to 50K or 100K.
  C. **AM 10K:** Select this option to set AM tuning step to 9K or 10K.
  NOTE:
  Change in the AM tuning step setting will result in the removal of all AM presets stored in the radio.
  D. **DCOUT OFF:** This option is available when the radio is off and only using battery power. When "DCOUT OFF" is selected, the USB charging socket that displays DC OUT on the radio cannot charge external devices (such as mobile phones). When "DCOUT ON" is selected, the DC OUT socket can charge external devices.
  NOTE:
  To charge your mobile phone, MP3 player and related devices, please turn off the radio.
  E. **RESET:** Select this option to reset the radio to the default factory settings. After confirmation, all user settings and preset stations will be erased. Select "RESET YES" to perform a factory reset. Select "RESET NO" to not perform a factory reset.
  F. **VER XXX:** This setting displays the software version. The software version is only for reference and cannot be changed.

Setting the Auto off timer

The Auto off timer allows you to set the radio to automatically turn off after a preset time has elapsed. It can be set from 15 to 120 minutes by pressing and holding the Power / Auto off button and then releasing this button when the desired auto off time is reached. Radio will remain on for selected length of time.
Pressing and releasing the Power button will manually turn off the radio and cancel the Auto off timer function.

Display information

When the radio is on, press and release the Info button repeatedly to cycle through the different display options.
If RDS information is available, your radio can display the following in FM mode:
Program service (e.g. station name), Program type, Radio text, Clock time, Auto off timer time (if Auto off timer is enabled) and Frequency.
Clock time and Auto off timer time (if Auto off timer is enabled) can also be displayed in AM / BLUETOOTH / AUX IN mode.

NOTE:
The display will revert to a conventional time display 10 seconds after the last button press except when displaying scrolling text.

Listening to music via Bluetooth streaming

You need to pair your Bluetooth device with your radio before you can auto-link to play streamed Bluetooth music through your radio. Pairing creates a "bond" so two devices can recognize each other.

Pairing and playing your Bluetooth device for the first time

1. With your radio switched on, press the Band button to select Bluetooth function. The Bluetooth LED indicator on the radio will flash a fast blue to show the radio is discoverable.
2. Activate Bluetooth on your device according to the device's user manual to link to the radio. Locate the Bluetooth device list and select the device named "MMR-99" (With some Smartphone's that are equipped with earlier versions than BT 2.1 Bluetooth device, you may need to input the pass code "0000").

07

3. Once connected, there will be a confirmation tone sound and the Bluetooth LED indicator will turn a solid blue. You can simply select and play any music from your source device. The volume control can be adjusted from your source device, or directly from the radio.
4. Use the controls on your Bluetooth-enabled device or on the radio to play / pause and navigate tracks.

NOTE:
- **If 2 Bluetooth devices are pairing for the first time, both must search for your radio, it will show its availability on both devices. However, if one device links with this unit first, then the other Bluetooth device won't find it on the list.**
- **If you take your source device out of range, the connection will be temporarily disconnected to your radio. Your radio will automatically reconnect if the source device is brought back in range. Be aware that during the period of disconnection, no other Bluetooth device can pair or link with your radio.**
- **If "MMR-99" shows in your Bluetooth device list but your device cannot connect with it, please delete the item from your list and pair the device with the radio again following the steps described previously.**
- **The effective operation range between the system and the paired device is approximately 10 meters (30 feet). Any obstacle between the system and the device can reduce the operational range.**
- **Bluetooth connectivity performance may vary depending on the connected Bluetooth devices. Please refer to the Bluetooth capabilities of your device before connecting to your radio. All features may not be supported on some paired Bluetooth devices.**
- **When some mobile phones, making / receiving calls, text messages, e-mails or any other activities unrelated to audio streaming may mute the Bluetooth audio streaming or even temporarily disconnect from your device. Such behavior is a function of the connected device and does not indicate a fault with your radio.**

Playing audio files in Bluetooth mode

When you have successfully connected your radio with the chosen Bluetooth source device you can start to play your music using the controls on your connected Bluetooth device.

1. Once playing has started, adjust the volume to the required setting using the Volume control on your radio or on your enabled Bluetooth source device.
2. Use the controls on your Bluetooth source device to play / pause and navigate tracks. Alternatively, control the playback using Play / Pause, Next track, Previous track buttons on your radio.
3. Press and hold the Fast-forward / Rewind button to move through the current track. Release the button when the desired point is reached.

NOTE:
Not all player applications or devices may respond to all of these controls.

Playing a previously paired Bluetooth source device

The unit can memorize up to 6 sets of paired Bluetooth source devices. When the memory exceeds this amount, the earliest pairing device will be overwritten from the device.
If your Bluetooth source device already paired with the radio previously, the unit will memorize your Bluetooth source device and it attempts to reconnect with a Bluetooth source device in memory which is last connected.

Disconnecting your Bluetooth device

Press and hold the Bluetooth pairing button for 2-3 seconds to disconnect with your Bluetooth device. You can also press the Band button to select any mode other than Bluetooth mode or turn off Bluetooth on your Bluetooth source device to disable the connection.
If you disconnect the Bluetooth device in the Bluetooth mode, there will be a confirmation tone sound and the Bluetooth LED indicator on the radio will flash a fast blue to show the radio is discoverable again for pairing.

Key lock

The key lock function is used to prevent unintentional operation of the radio.

1. Press and hold the Lock button for 2-3 seconds until appears on the display. Except for the three buttons on the top of the radio, all other buttons will be disabled.
2. To release the lock, press and hold the Lock button for 2-3 seconds until disappears from the display.

08

Listening with Headphones

Plug the headphones into the headphone socket for private listening.
This will disconnect the external speaker.

IMPORTANT:
Excessive volume levels from earphones and headphones may cause damage to your hearing.

Auxiliary input socket

A 3.5mm stereo Auxiliary Input socket is provided on the rear of your radio to permit an audio signal to be fed into the unit from an external audio device such as iPod, MP3 or CD player.

1. Press the Power button to switch on your radio.
2. Repeatedly press and release the Band button until "AUX IN" is displayed.
3. Connect an external audio device, for example, iPod, MP3 or CD player) to the Auxiliary Input socket.
4. Adjust the volume setting on your iPod, MP3 or CD player to ensure an adequate signal level from the player, and then use the Volume control on the radio as needed for comfortable listening.

Conditional water resistant

This radio is a water resistant device NOT a waterproof device. Please ensure the rubber covers on the USB Type-A, USB Type-C, Aux in and Headphone jack sections are properly secured.

Specifications

Power Supply	2600mAh rechargeable built-in Lithium-ion battery	
	Dynamo - charging to rechargeable built-in Lithium battery.	
	Solar panel - charging to rechargeable built-in Lithium battery.	
	DC IN (5V / 2.4A) USB C Type Socket for Charging the MMR-99.	
	USB A Type to USB C Type Cable & Hand strap included.	
Frequency Coverage		
FM	87.5-108 MHz	
AM	520-1710 kHz (10kHz tuning step) 522-1710 kHz (9kHz tuning step)	
Bluetooth		
Bluetooth Specification	Bluetooth® 5.0 +EDR	
Profile Support	A2DP, AVRCP	
Bluetooth Audio Codec	SBC	
Transmitting Power	Power Class 2	
Line of Sight Range	10meters / 30feet	
The Frequency And Maximum Transmitted Power	2402MHz ~ 2480MHz: 1.65dBm (Bluetooth EDR & LE)	
Antenna		
Telescopic Antenna	FM	
Built-In Ferrite Rod Antenna	AM	
Socket		
DC Socket	DC IN USB Type C, 5V / 2.4A ▬ This symbol indicates DC voltage.	
	DC OUT USB Type A, 5V / 1A	
Earphones Jack	3.5mm diameter, Stereo Output, 32ohm Impedance	
Auxiliary Socket	3.5mm diameter, Stereo Input	
Speaker	2.25", 4Ohm, 5Watts	
Output Power	1.5Watts	
Operating Temperature Range	5˚C to 35˚C	

※ The barcode label on the product is defined as below:

aH 18 12 00001
- Serial number
- Production month
- Production year
- Product code

The company reserves the right to amend the specification without notice.

If at any time in the future you should need to dispose of this product please note that: Waste electrical products should not be disposed of with household waste. Please recycle where facilities exist. Check with your Local Authority or retailer for recycling advice. (Waste Electrical and Electronic Equipment Directive)

09

10

F | Mode d'emploi

Bluetooth®

Les marques et logos Bluetooth® sont des marques déposées de Bluetooth SIG, Inc. Et sont utilisées sous licence par SANGEAN ELECTRONICS INC.

Ilnstructions importantes sur la sécurité

1. Lisez ces instructions.
2. Conservez ces instructions.
3. Tenez compte de toutes les mises en garde.
4. Suivez toutes les instructions.
5. N'utilisez pas cet appareil à proximité de l'eau.
6. Ne nettoyez qu'à l'aide d'un linge sec.
7. N'obstruez aucune voie de ventilation. Installez conformément aux instructions du fabricant.
8. N'installez pas à proximité de sources de chaleur telles que radiateurs, registre de chaleur, poêle ou autres appareils (y compris les amplificateurs) qui produisent de la chaleur.
9. Ne sous-estimez pas l'importance en termes de sécurité des prises polarisées ou de type terre. Une prise polarisée a deux fiches dont l'une est plus large que l'autre. Une prise de type terre a deux fiches plus une fiche supplémentaire de raccord à la terre. La fiche large ou le raccord à la terre sont conçues pour votre sécurité. Si la prise fournie ne s'adapte pas à votre installation, consultez un électricien pour le remplacement de votre installation obsolète.
10. Protégez le cordon d'alimentation contre les piétinements ou les pincements, particulièrement au niveau des branchements, prises de courant, et du point d'où il sort de l'appareil.
11. N'utilisez que les extensions / accessoires spécifiés par le fabricant.
12. N'utilisez qu'avec un chariot, support, trépied, crochet ou table spécifié par le fabricant, ou vendu avec l'appareil. Lorsque vous utilisez un chariot, soyez attentif lorsque vous déplacez la combinaison chariot / appareil pour éviter les blessures dues au renversement.
13. Débranchez cet appareil lors des orages ou lorsqu'il est inutilisé pendant une longue période.
14. Confiez les réparation à du personnel d'entretien agréé. La réparation est nécessaire lorsque l'appareil a été endommagé de quelque sorte, par exemple si le cordon d'alimentation ou la prise sont endommagés, si du liquide a été répandu ou si des objets sont tombés dans l'appareil, si ce dernier a été exposé aux moisissures ou à la pluie, s'il ne fonctionne pas normalement ou qu'il a chuté.
15. L'appareil l ne doit l pas ît re exposé aux gouts tes ou aux éclaboussements et les objets remplis de liquides, tels que des vases, ne doivent pas être placés près de l'appareil.
16. Pour réduire le risque d'incendie ou de choc électrique, n'exposez pas cet appareil à la pluie ou l'humidité.
17. La batterie ne doit pas être exposée à une chaleur excessive telle que l'ensoleillement, le feu ou autre.
18. **ATTENTION:** Risque d'explosion en cas de remplacement incorrect de la batterie. Remplacez-la uniquement par un type identique ou équivalent.
19. Pour éviter d'éventuels dommages auditifs, ne l'écoutez pas à des niveaux de volume élevés pendant de longues périodes.
20. Cet appareil est doté d'une protection contre les projections d'eau et la pénétration de poussière (IP55).
21. La batterie doit être utilisée ou stockée à une pression d'air supérieure à 11,6 kPa, sinon elle risque d'exploser ou de laisser échapper des liquides et des gaz inflammables.

ATTENTION:
Pour réduire le risque de choc électrique, ne procédez à aucune réparation autre que celles détaillées dans ces instructions d'utilisation a moins que vous ne disposiez des qualifications.

Contrôles

1. Bouton de la lampe de poche à LED / bouton d'éclairage d'urgence
2. Bouton de sirène d'urgence

11

3. Panneau solaire pour la recharge
4. Bouton de mode d'éclairage de la lampe de poche à LED
5. Haut-parleur
6. Bouton d'alimentation / arrêt automatique
7. Bouton Band / Lock (verrouillage)
8. Écran d'affichage LCD
9. Bouton Info / Menu
10. Bouton Page / Alarme
11. Bouton Enter (Entrée) / Seek (Recherche)
12. Bouton de syntonisation Tuning haut / bas
13. Voyant LED Bluetooth
14. Voyant LED de charge
15. Bouton d'augmentation / diminution du volume
16. Bouton de préréglage Preset 5
17. Bouton de préréglage Preset 4 / Piste suivante / Avance rapide
18. Bouton de préréglage Preset 3 / Lecture / Pause
19. Bouton de préréglage Preset 2 / Piste précédente / Rembobinage rapide
20. Bouton de préréglage Preset 1 / couplage Bluetooth
21. Prise DC IN
22. Prise d'entrée auxiliaire
23. Prise casque de 3,5mm
24. Prise de charge USB pour téléphones portables ou lecteurs MP3
25. Dragonne
26. Antenne télescopique
27. Manivelle d'alimentation par dynamo
28. Faisceau de faible intensité (rouge)
29. Faisceau de haute intensité (blanche)
30. Faisceau de faible intensité (blanche)

Écran d'affichage LCD

A. Voyant stéréo FM
B. Icône d'éclairage d'urgence
C. Voyant d'alarme
D. Voyant de la largeur de bande: étroite / large
E. Station RDS
F. CT (heure de réglage de l'horloge automatique)
G. Voyant d'intensité du signal de la station
H. Charge de la batterie
I. Heure et fréquence radio
J. Bouton de verrouillage activé
K. Voyant Soft Mute
L. Voyant menu
M. Mémoire préréglée
N. Page de préréglage de la mémoire

Charger la radio

Le MMR-99 est alimenté par une batterie lithium-ion intégrée de 2600 mAh. Avant d'utiliser la radio pour la première fois, assurez-vous de charger complètement la batterie fournie.
Veuillez utiliser l'une des méthodes suivantes pour charger votre radio.

1. À l'aide du câble USB de type A vers l'USB C fourni, branchez simplement l'extrémité USB de type A dans une prise USB d'un ordinateur, d'une tablette ou de toute alimentation USB. Branchez ensuite l'extrémité USB de type C dans la prise DC IN sur le côté droit de la radio.

12

2. À l'aide d'un adaptateur secteur (non fourni) avec un connecteur USB de type C, branchez l'adaptateur secteur dans une prise secteur standard. Branchez ensuite l'extrémité USB de type C dans la prise DC IN sur le côté droit de la radio.
   L'icône d'alimentation de la batterie s'affichera à l'écran lorsque la batterie est en cours de charge. Le voyant LED de charge sera également allumé en même temps pendant le processus de charge.

REMARQUE:
L'appareil prendra environ 3 heures pour être complètement chargé. L'icône d'alimentation de la batterie disparaîtra de l'écran lorsque la radio est complètement chargée. Une puissance réduite, des distorsions, des sons « grésillant » ou lorsque l'icône de batterie vide clignote sur l'écran sont autant de signes que la batterie doit être rechargée. L'autonomie la radio en lecture peut être de 24 heures lorsque la batterie est complètement chargée.

Le panneau solaire chargera la batterie uniquement sous la lumière du soleil naturelle. Ils ne fonctionneront pas sous une lumière artificielle.
N'ESSAYEZ PAS de charger la batterie en plaçant le panneau solaire directement sous une lampe de type solaire, cela causera des dégâts irréversibles sur la radio et pourra endommager le boîtier. (Si vous faites cela, la garantie sera annulée)

Syntonisation de la radio

1. Appuyez sur le bouton d'alimentation pour allumer la radio.
2. Sélectionnez le mode radio FM / AM en appuyant plusieurs fois sur le bouton Band.
3. Appuyez et relâchez le bouton Seek, la radio recherchera la prochaine station active. Votre radio arrêtera la recherche lorsqu'elle trouvera une station suffisamment puissante. Après quelques secondes, l'affichage se met à jour. L'écran affichera la fréquence du signal trouvé. Si des informations RDS sont disponibles, l'icône RDS s'affichera à l'écran et la radio affichera le nom de la station.
4. Vous pouvez également appuyer et maintenir le bouton de syntonisation

13

Tuning haut / bas. La radio cherchera un centre d'émission qui décroissant et s'arrêtera automatiquement lorsqu'elle trouve une station suffisamment puissante.
5. Appuyez et relâchez le bouton Tuning haut / bas pour affiner la fréquence si nécessaire.
6. Appuyez sur le bouton Volume haut / bas pour régler le niveau sonore souhaité.

REMARQUE:
Lorsque le volume est réglé sur 15, la radio émet un bip et « VOL WARN » apparaîtra sur l'écran pour indiquer que le volume actuel est trop élevé. Cet avertissement de volume n'apparaît qu'une fois toutes les 12 heures.
REMARQUE:
Déployez complètement l'antenne télescopique et faites-la pivoter pour obtenir la meilleure réception FM. Il y a une antenne à barre directionnelle intégrée pour la réception de la bande AM. Pour obtenir la meilleure réception AM, il peut être nécessaire de déplacer la radio pour obtenir une réception adéquate.

Stations en mémoire préréglées

La radio possède 20 préréglages en mémoire chacun pour les bandes AM et FM. Les stations préréglées peuvent être stockées dans 4 pages en mémoire et 5 préréglages dans chaque page en mémoire pour les bandes AM et FM.

1. Syntonisez la station souhaitée.
2. Appuyez sur le bouton Page et relâchez-le et faites défiler les pages en mémoire de 1-4 pour sélectionner la page de mémoire requise dans laquelle vous souhaitez mémoriser la station.
3. Appuyez sur le bouton de préréglage souhaité (1-5) et maintenez-le enfoncé jusqu'à ce que le chiffre de l'emplacement de la mémoire cesse de clignoter et qu'un bip retentisse. La station de radio est mémorisée dans l'emplacement de mémoire préréglé sélectionné. L'écran apparaîtra avec la page de mémoire et le numéro de préréglage.
4. Répétez la procédure si nécessaire pour les préréglages restants. Les stations préréglées ne peuvent pas être supprimées, mais peuvent être écrasées.

Rappeler une station mémorisée

Pour rappeler les stations déjà programmées dans les préréglages de mémoire.

1. Allumez votre radio et sélectionnez la bande de fréquences souhaitée.
2. Sélectionnez la page de préréglage en mémoire en appuyant sur le bouton Page et en parcourant jusqu'à ce que vous trouviez la page souhaitée.
3. Appuyez sur le bouton de préréglage souhaité (1-5) pour rappeler la station préréglée requise.

Sirène d'urgence

La sirène d'urgence fonctionnera lorsque la radio est allumée ou éteinte. Appuyer et relâcher le bouton de la sirène d'urgence activera la sirène jusqu'à ce qu'elle s'éteigne en appuyant sur le bouton de la sirène d'urgence ou sur le bouton d'alimentation.

Lampe de poche LED

Appuyez et relâchez le bouton de la lampe de poche à LED à plusieurs reprises pour sélectionner les modes suivants:
Faisceau de faible intensité (blanche), Faisceau de haute intensité (blanche), Faisceau de faible intensité (rouge) et éteindre.
Appuyez et relâchez le bouton du mode d'éclairage à plusieurs reprises pour sélectionner différents modes d'éclairage de la lampe de poche:
Luminosité élevée, faible luminosité, SOS (signal de détresse en code Morse, trois flashs courts, trois flashs longs, trois flashs courts) et clignotant.

Éclairage de secours

Pour activer ou désactiver l'éclairage d'urgence, appuyez sur le bouton d'éclairage d'urgence et maintenez-le enfoncé pendant 2 à 3 secondes jusqu'à ce que l'icône d'éclairage d'urgence apparaisse ou disparaisse de l'écran.

14

Utilisation du menu

Certaines fonctions du menu peuvent être réglées lorsque la radio est allumée ou éteinte. Suivez les étapes ci-dessous pour accéder aux paramètres du menu :

1. Appuyez sur le bouton d'alimentation pour allumer la radio.
2. Appuyez sur le bouton Info / Menu et maintenez-le enfoncé pendant 2 à 3 secondes jusqu'à ce que « MENU » s'affiche à l'écran pour accéder au paramètre Menu du mode actuel.
3. Appuyez sur le bouton de syntonisation Tuning haut / bas pour faire défiler les options suivantes dans le menu. Appuyez sur le bouton Enter pour confirmer le réglage. Pour quitter le mode menu, appuyez sur le bouton Menu.

Le menu propose les options suivantes:

- **[TIME SET]:** sélectionnez cette option pour régler l'horloge manuellement. Lorsque l'heure clignote sur l'écran, appuyez sur le bouton de syntonisation Tuning haut / bas pour sélectionner l'heure appropriée. Appuyez ensuite sur le bouton Enter pour confirmer le réglage. Les chiffres des minutes clignoteront alors. Appuyez sur le bouton de syntonisation Tuning haut / bas pour sélectionner les minutes désirées. Appuyez ensuite sur le bouton Enter pour confirmer le réglage.
- **[RDS CT ou MANUAL]:** lorsque « RDS CT » est sélectionné, la radio synchronisera son heure d'horloge chaque fois qu'elle syntonise une station de radio utilisant RDS avec des signaux CT. « CT » apparaîtra sur l'écran indiquant que l'heure de la radio est l'heure de l'horloge RDS. Sélectionnez l'option « MANUAL » pour régler l'horloge manuellement et ignorer RDS CT. Appuyez sur le bouton de syntonisation Tuning haut / bas pour sélectionner l'option. Appuyez ensuite sur le bouton Enter pour confirmer le réglage.

REMARQUE:
- **Si l'heure de votre station RDS locale n'est pas correcte, vous devez envisager de désactiver la fonction RDS CT.**
- **Veuillez noter que parfois le signal RDS peut diffuser au mauvais moment, c'est une erreur de la station radio, pas de votre radio.**

- **[CLOCK 12H ou 24H]:** après avoir sélectionné cette option, appuyez sur le bouton de syntonisation Tuning haut / bas pour sélectionner le format 12 ou 24. Appuyez sur le bouton Enter pour confirmer votre choix.
- **[ALARM OFF ou ON]:** après avoir réglé l'heure de l'horloge, les réglages de l'alarme apparaîtront dans les options du menu. Lorsque « OFF » ou « ON » clignote sur l'affichage, appuyez sur le bouton de syntonisation Tuning haut / bas pour sélectionner « ALARM OFF » ou « ALARM ON ». Appuyez sur le bouton Enter pour confirmer votre choix. Sélectionnez « ALARM OFF » pour désactiver la fonction d'alarme. Lorsque « ALARM ON » est sélectionné, l'icône d'alarme apparaîtra sur l'écran et le réglage de l'heure de l'alarme commencera à clignoter. Appuyez sur le bouton de syntonisation Tuning haut / bas pour régler l'heure souhaitée. Appuyez ensuite sur le bouton Enter pour confirmer votre réglage. Les minutes de l'alarme clignoteront alors. Appuyez sur le bouton de syntonisation Tuning haut / bas pour régler les minutes souhaitées. Appuyez ensuite sur le bouton Enter pour confirmer votre réglage. Le volume du buzzer apparaît à l'écran. Appuyez sur le bouton de syntonisation Tuning haut / bas pour régler le volume souhaité. Appuyez ensuite sur le bouton Enter pour terminer le réglage.
  Pour changer rapidement l'état éteint « OFF » ou allumé « ON » de l'alarme, appuyez sur le bouton Alarme et maintenez-le enfoncé pendant 2-3 secondes jusqu'à ce que l'icône d'alarme disparaisse ou apparaisse sur l'écran.
  Lorsque l'alarme retentit, appuyez sur le bouton Marche / Arrêt pour annuler une alarme sonore. Appuyez sur n'importe quel bouton autre que le bouton d'alimentation pour arrêter l'alarme pendant 5 minutes. « Z » apparaîtra sur l'affichage. Pour annuler la minuterie de répétition pendant que l'alarme est suspendue, appuyez sur le bouton Marche / Arrêt.
- **[LOUD ON ou OFF]:** cette option est disponible lorsque la radio est allumée. Après avoir sélectionné cette option, appuyez sur le bouton de syntonisation Tuning haut / bas pour sélectionner « LOUD ON » ou « LOUD OFF » pour activer ou désactiver la fonction « LOUD » (mode « Bip »). Appuyez sur le bouton de syntonisation Tuning haut / bas pour faire défiler les options suivantes, puis appuyez sur

27

confirmar los ajustes.
EL OFF: tras seleccionar esta opción, use el botón de sintonizar hacia arriba / abajo para seleccionar "EL ON" (luz de emergencia encendida) o "EL OFF" (luz de emergencia apagada) para habilitar o deshabilitar la luz de emergencia. Presione el botón de introducir para confirmar los ajustes.
* **[FACTORY]** (fábrica): tras seleccionar esta opción, presione el botón de sintonizar hacia arriba / abajo para desplazarse por las siguientes opciones y, a continuación, presione el botón de introducir para confirmar su selección.
A. **FM 87-108:** este ajuste puede usarse para configurar el intervalo FM según el país en el que se encuentre. Establezca el rango FM a 87-108, 76-90, 76-108 o 64-108 MHz.
B. **FM 100K:** seleccione esta opción para establecer el intervalo de sintonización FM a 50K o 100K.
C. **AM 10K:** seleccione esta opción para establecer el intervalo de sintonización AM a 9K o 10K.
NOTA:
Cambiar el intervalo de sintonización AM resultará en la eliminación de todas las presintonías AM guardadas en la radio.
D. **DCOUT OFF:** esta opción está disponible cuando la radio está apagada y solo cuando use alimentación por batería. Cuando "DC OUT OFF" (salida CC apagada) está seleccionado, la toma de carga USB que muestra DC OUT en la radio no puede cargar dispositivos externos (como teléfonos móviles). Cuando "DC OUT ON" (salida CC encendida) está seleccionado, la toma de salida de CC puede cargar dispositivos externos.
NOTA:
para cargar teléfonos móviles, reproductores MP3 y dispositivos relacionados, apague la radio.
E. **RESET** (restablecer): selecciones esta opción para restablecer la radio a la configuración predeterminada de fábrica. Tras confirmarlo, todos los ajustes de usuario y emisoras presintonizadas se borrarán. Seleccione "RESET YES" (sí restablecer) para realizar el restablecimiento de fábrica. Seleccione "RESET NO" (no restablecer) para no realizar el restablecimiento de fábrica.
F. **VER XXX:** este ajuste muestra la versión del software. La versión del software es solo de referencia y no puede cambiarse.

Establecer el temporizador de apagado automático

El temporizador de apagado automático le permite configurar la radio para que se apague automáticamente después de que haya transcurrido un tiempo preestablecido. Puede configurarse de 15 a 120 minutos manteniendo presionado el botón de encendido / apagado automático y, a continuación, soltando el botón una vez que se alcance el tiempo de apagado automático deseado. La radio permanecerá encendida durante el periodo de tiempo seleccionado. Si presiona y suelta el botón de encendido, apagará manualmente la radio y cancelará la función de apagado automático.

Información de la pantalla

Cuando la radio esté encendida, presione y suelte repetidamente el botón de información para recorrer las diferentes opciones de la pantalla.
Si hay información RDS disponible, la radio puede mostrar lo siguiente en el modo RDS: Servicio de programa (por ejemplo, el nombre de la emisora), tipo de programa, texto de la radio, hora del reloj, temporizador de apagado automático (si el temporizador de apagado automático está habilitado) y frecuencia.
La hora del reloj y el tiempo del temporizador de apagado automático (si el temporizador de apagado automático está habilitado) también pueden mostrarse en los modos AM / Bluetooth / Entrada auxiliar.
NOTA:
La pantalla volverá a mostrar la hora convencional 10 segundos después de la última pulsación de un botón.

28

excepto cuando este mostrando texto en movimiento.

Escuchar música via streaming por Bluetooth

Será necesario emparejar su dispositivo Bluetooth con su radio antes de poder auto enlazar para reproducir / transmitir música Bluetooth mediante su radio. El emparejamiento crea un 'vínculo' permanente con el que dos dispositivos podrán siempre reconocerse entre ellos.

Vinculación y reproducción a través de su dispositivo Bluetooth por primera vez

1. Con la radio encendida, presione el botón de banda para seleccionar la función Bluetooth. El indicador LED del Bluetooth en la radio parpadeará rápidamente en color azul para mostrar que la radio se detecta.
2. Active el Bluetooth de su dispositivo según el manual del usuario del mismo para emparejarlo con el radio. Busque la lista de dispositivos Bluetooth y seleccione el dispositivo llamado 'MMR-99' (en algunos smartphones equipados con versiones anteriores al Bluetooth BT2.1 puede que necesite introducir una contraseña, esta sería "0000").
3. Una vez conectada, habrá un tono de confirmación y el indicador LED del Bluetooth permanecerá encendido en color azul. Ahora puede seleccionar y reproducir cualquier música desde el dispositivo fuente. El control del volumen puede ajustarse desde el dispositivo fuente o directamente desde la radio.
4. Use los controles de su dispositivo con función de Bluetooth o los de la radio para reproducir / entrar en pausa y desplazarse por las pistas.

NOTA:
* **Si dos dispositivos Bluetooth se están vinculando por primera vez, ambos deben buscar la radio. Esta mostrará su disponibilidad en ambos dispositivos. Sin embargo, si un dispositivo se vincula con la unidad primero, entonces el otro dispositivo Bluetooth no la encontrará en la lista.**

29

* **Si su dispositivo fuente quedará fuera de alcance, la conexión de su radio será interrumpida temporalmente. Su radio reconectará automáticamente si el dispositivo fuente vuelve a estar dentro del alcance de detección. Tenga en cuenta que, durante el periodo de desconexión, ningún otro dispositivo Bluetooth podrá emparejarse o enlazarse con su radio.**
* **Si "MMR-99" aparece en la lista de dispositivos Bluetooth pero su dispositivo no puede conectarse con él, elimine el dispositivo de la lista, y vincule otra vez el dispositivo con los altavoces siguiendo los pasos descritos anteriormente.**
* **El rango de funcionamiento eficaz entre el sistema y el dispositivo vinculado es de aproximadamente 10 metros (30 pies). Cualquier obstáculo entre el sistema y el dispositivo puede reducir el rango operativo.**
* **El rendimiento de la conectividad Bluetooth puede variar según los dispositivos Bluetooth conectados. Antes de conectarlo a su radio, consulte la capacidad Bluetooth de su dispositivo. Todas las funciones pueden no estar disponibles en algunos dispositivos Bluetooth vinculados.**
* **Con algunos teléfonos móviles, realizar / recibir llamadas, mensajes de texto, emails o cualquier otra actividad no relacionada con la transmisión de audio podría interrumpir la transmisión de audio Bluetooth e incluso desconectarse temporalmente de su dispositivo. Este tipo de comportamiento forma parte de las funciones del dispositivo conectado y no indica un fallo de funcionamiento en su radio.**

Reproducción de archivos en el modo Bluetooth

Cuando haya podido conectar su radio con el dispositivo Bluetooth que haya elegido, ya podrá empezar a reproducir su música usando los controles del dispositivo Bluetooth conectado.
1. Una vez haya comenzado la reproducción, ajuste el volumen a su gusto usando el control Volume de su radio o el control de volumen del dispositivo Bluetooth.
2. Use los controles en su dispositivo para reproducir, pausar o navegar por las pistas. Alternativamente, puede controlar la reproducción usando los botones de reproducir / pausar, pista siguiente o pista anterior en la radio.
3. Mantenga pulsado el botón de Avance o Retroceso rápido para desplazarse por las pista en reproducción. Suelte el botón cuando alcance el punto de la pista que desee.

NOTA:
No todas las aplicaciones del reproductor o dispositivos podrán responder a estos controles.

Reproducir un dispositivo fuente anteriormente vinculado via Bluetooth

El radio puede memorizar hasta dos dispositivos fuente vinculados via Bluetooth. Cuando la memoria sobrepasa esta cantidad, el dispositivo vinculado hace más tiempo se sobescribirá en el dispositivo.
Si su dispositivo Bluetooth se vincuó anteriormente con el radio, la unidad memorizará el dispositivo fuente Bluetooth y tratará de reconectarse a un dispositivo fuente Bluetooth que esté en la memoria del último conectado.

Desconectar el dispositivo Bluetooth

Mantenga presionado el botón de vinculación Bluetooth durante 2-3 segundos para desconectarse de su dispositivo Bluetooth. También puede presionar el botón de banda para seleccionar cualquier modo que no sea el modo Bluetooth o apagar el Bluetooth en el dispositivo fuente Bluetooth para deshabilitar la conexión.
Si desconecta el dispositivo Bluetooth en el modo Bluetooth, habrá un tono de confirmación y el indicador LED del Bluetooth en la radio parpadeará rápidamente en color azul para mostrar que la radio es detectable de nuevo para la vinculación.

Bloqueo de teclas

La función de bloqueo de teclas se usa para evitar el uso involuntario de la radio.
1. Mantenga presionado el botón de bloqueo de 2 a 3 segundos hasta que aparezca en la pantalla. Todos los botones de la radio quedarán desactivados, excepto los tres de la parte superior.
2. Para anular el bloqueo, mantenga presionado el botón de bloqueo de 2 a 3 segundos hasta que desaparezca de la pantalla.

Escuchar con los auriculares

Conecte los auriculares en la toma para auriculares para escuchar en privado.
Los altavoces quedarán entonces desactivados automáticamente.
IMPORTANTE:
Unos niveles de volumen excesivos de los auriculares pueden dañar su audición.

Toma de entrada auxiliar

Se proporciona una toma de entrada auxiliar de 3,5mm en la parte posterior de la radio para permitir la entrada de una señal de audio en la unidad desde un dispositivo de audio externo, como un iPod o un reproductor de MP3 o CD.
1. Presione el botón de encendido para encender la radio.
2. Presione y suelte repetidamente el botón de banda hasta que se muestre "AUX IN" (entrada auxiliar).
3. Conecte una fuente de audio externo (por ejemplo, un iPod o un reproductor de MP3 o CD) a la toma de entrada auxiliar.
4. Ajuste la configuración de volumen en el iPod o en el reproductor de MP3 o CD para asegurar un nivel de señal adecuado desde el reproductor y, a continuación, use el control de volumen de la radio según necesite para una escucha agradable.

Resistencia al agua condicional

Esta radio es un dispositivo resistente al agua pero NO es sumergible. Asegúrese de que las cubiertas de goma de las tomas de USB tipo A, USB tipo C, entrada auxiliar y auriculares están correctamente aseguradas.

30

Especificaciones

Alimentación	Batería de iones de litio recargable integrada de 2600 mAh.
	Cargador: toma de batería de litio recargable integrada.
	Panel solar: carga de la batería de litio recargable integrada.
	Toma de entrada de CC (5V / 2,4A) USB de tipo C para cargar la MMR-99.
	Cable USB de tipo A a USB de tipo C y correa de mano incluidas.
Cobertura de frecuencia	
FM	87.5-108 MHz
AM	520-1710 kHz (intervalo de sintonización de 10 kHz)
	522-1710 kHz (intervalo de sintonización de 9 kHz)
Bluetooth	
Especificación Bluetooth	Bluetooth® 5.0 + EDR
Perfiles soportados	A2DP, AVRCP
Códec de audio de Bluetooth	SBC
Potencia de transmisión	Clase 2
Alcance	10metros / 30pies
Frecuencia y potencia máxima transmitida	2402MHz ~ 2480MHz: 1.65dBm (Bluetooth EDR & LE)
Antena	
Antena telescópica	FM
Antena de varilla de ferrita integrada	AM
Tomas	
Toma CC	Entrada de CC USB tipo C, 5V / 2,4A Este símbolo indica voltaje de CC.
	Salida de CC USB tipo A, 5V / 1A
Toma de auriculares	3,5mm de diámetro, salida estéreo, impedancia de 32 ohmios
Toma auxiliar	3,5mm de diámetro, entrada estéreo
Altavoz	2,25", 4ohmios, 5vatios
Potencia de salida	1,5vatios
Rango de temperatura de funcionamiento	De 5°C a 35°C

※ El código de barras en el producto se define de la siguiente manera:

aH 18 12 00001
Número de serie
Mes de producción
Año de producción
Código del producto

La empresa se reserva el derecho de modificar las especificaciones sin notificación previa.

Si, en lo sucesivo, usted tuviera que desharse de este producto, por favor, tenga en cuenta que los productos eléctricos usados no deben ser depositados junto con los desechos del hogar. Por favor, recicle allá donde se disponga de instalaciones para estos fines. Consulte a su ayuntamiento o a su minorista para obtener consejos de reciclaje (Directiva de Residuos de Equipos Eléctricos y Elec- trónicos)

31

32

NL Gebruiksaanwijzing

Bluetooth

De Bluetooth® markering en logo's zijn geregisteerde handelsmerken die eigendom zijn van Bluetooth SIG, Inc. en elk gebruik van deze merken door SANGEAN ELECTRONICS INC. is onder licentie.

Belangrijke veiligheidsinstructies

1. Lees deze instructies.
2. Bewaar deze instructies.
3. Neem alle waarschuwingen in acht.
4. Volg alle instructies.
5. Gebruik het apparaat niet in de buurt van water.
6. Alleen schoonmaken met een droge doek.
7. Blokkeer de ventilatieopeningen niet. Installeer in overeenstemming met de instructies van de fabrikant.
8. Niet installeren in de buurt van warmtebronnen, zoals radiatoren, kachels of andere apparaten (inclusief versterkers) die warmte produceren.
9. Omzeil de veiligheidsdoeleinden van de gepolariseerde stekker niet. Een gepolariseerde stekker heeft twee pinnen, één is breder dan de ander. Een geaarde stekker heeft twee pinnen en een derde aardepin. De brede pin of derde pin is voor uw veiligheid. Als de geleverde stekker niet in uw stopcontact past moet u een elektricien raadplegen voor vervanging van het verouderde stopcontact.
10. Bescherm het netsnoer tegen stappen of pletten bij de stekker, het stopcontact en het punt waar ze het apparaat verlaten.
11. Gebruik alleen accessoires / hulpstukken die door de fabrikant zijn goedgekeurd.
12. Alleen gebruiken met het wagentje, standaard, driepoot, haak of tafel die gespecificeerd is door de fabrikant of verkocht met het apparaat. Beweeg, als er een wagentje wordt gebruikt, het wagentje voorzichtig om verwonding door omvallen te voorkomen.
13. Haal de stekker van het apparaat uit het stopcontact tijdens onweer of als het apparaat voor lange tijd niet wordt gebruikt.
14. Laat alle onderhoud over aan gekwalificeerd onderhoudspersoneel. Er is onderhoud nodig wanneer het apparaat is beschadigd, bijvoorbeeld wanneer het netsnoer is beschadigd, er vloeistof is gemorst op of voorwerpen zijn gevallen in het apparaat, het apparaat is blootgesteld aan regen of vocht of het apparaat is gevallen en niet meer normaal werkt.
15. Het apparaat mag niet worden blootgesteld aan druppend of spattend water en er mogen geen voorwerpen gevuld met vloeistof op het apparaat worden geplaatst.
16. Stel het apparaat niet bloot aan regen of vocht om het risico van brand of elektrische schok te voorkomen.
17. De batterij mag niet worden blootgesteld aan extreme warmte, zoals zonlicht, vuur en dergelijke.
LET OP: Explosiegevaar indien de batterij onjuist wordt vervangen. Vervang alleen door eenzelfde of soortgelijk type.
18. Luister niet voor lange perioden op hoog volume om mogelijke gehoorschade te voorkomen, niet luisteren.
20. Dit apparaat is voorzien van bescherming tegen spatwater en het binnendringen van stof (IP55).
21. De batterij moet worden gebruikt en bewaard bij een luchtdruk hoger dan 11,6 kPa. Als de luchtdruk lager is, kan dit erbij leiden dat de batterij explodeert of dat er ontvlambare vloeistoffen en gassen lekken uit de batterij.

LET OP:
Om het risico op elektrische schokken te beperken, dient u geen onderhoud uit te voeren dat niet in de handleiding wordt beschreven, tenzij u daarvoor gekwalificeerd bent.

Bedieningselementen

1. Knop LED-zaklamp / Noodverlichting
2. Knop Noodsirene
3. Zonnepaneel voor opladen
4. Knop voor verlichtingsmodus van LED-zaklamp
5. Luidspreker
6. Knop Aan / Uit / Automatisch uitschakelen
7. Knop Band / Blokkeren
8. LCD-display
9. Knop Info / Menu
10. Knop Pagina / Alarm
11. Knop Enter / Zoeken
12. Knop Afstemmen omhoog / omlaag
13. Bluetooth-indicatielampje
14. Oplaadindicatielampje
15. Knop Volume omhoog / omlaag
16. Knop Voorkeurzender 5
17. Knop Voorkeurzender 4 / Volgende track / Vooruitspoelen
18. Knop Voorkeurzender 3 / Afspelen / Pauzeren
19. Knop Voorkeurzender 2 / Vorige track / Terugspoelen
20. Knop Voorkeurzender 1 / Koppelen via Bluetooth
21. Voedingsingang
22. Aux-ingang
23. 3,5mm-hoofdtelefoonaansluiting
24. USB-oplaadpoort voor mobiele telefoons of MP3-spelers
25. Handriem
26. Telescopische antenne
27. Handgreep voor dynamowerking
28. Kleine lichtstraal (rood)
29. Grote lichtstraal (wit)
30. Kleine lichtstraal (wit)

LCD-display

A. FM-stereo-indicator
B. Noodverlichtingspictogram
C. Alarm-indicator
D. Indicator voor small / brede bandbreedte
E. RDS-zender
F. CT (automatisch instellen van tijd)
G. Indicator voor signaalsterkte van zenders
H. Batterijstroom
I. Tijd en radiofrequentie
J. Toetsblokkering ingeschakeld
K. Soft mute-indicator
L. Menu-indicator
M. Voorkeurzender
N. Voorkeurzenderpagina

De radio opladen

De MMR-99 wordt gevoed door een ingebouwde lithium-ionbatterij van 2600mAh. Zorg er voordat u de radio voor het eerst gebruikt voor dat de meegeleverde batterij volledig hebt opgeladen.
Gebruik een van de volgende methoden om uw radio op te laden.
1. Gebruik de meegeleverde USB Type-A-naar-USB Type-C-kabel om de USB Type-A-stekker van de kabel in een USB-poort van een computer of andere USB-voedingsbron. Steek de USB Type-C-stekker vervolgens in de voedingsingang op de rechterkant van de radio.
2. Gebruik een nadapter (niet meegeleverd) met een USB Type-C-stekker. Steek de netadapter eerst in het stopcontact. Steek de USB Type-C-stekker vervolgens in de voedingsaansluiting op de rechterkant van de radio.
De balkjes in het batterijstroompictogram op het display knipperen tijdens het

33

34

opladen van de batterij. Daarnaast brandt het oplaadindicatielampje ook tijdens het opladen.
OPMERKING:
Het duurt ca. 3 uur om de batterij volledig op te laden. Het batterijstroompictogram wordt vanaf de radio volledig is opgeladen niet langer weergegeven op het display. Een lager vermogen, verwarming, slechte geluiden of een knipperend pictogram op het display dat aangeeft dat de batterij bijna leeg is, zijn allemaal tekenen dat de batterij moet worden opgeladen. De radio kan ca. 24 uur zingen wanneer de batterij volledig is opgeladen.

Gebruik van dynamostroom

1. Zorg evoor dat de telescopische antenne in de ruststand staat voordat u aan de handgreep van de dynamo draait.
2. Haal de handgreep van de dynamo uit de ruststand.
3. Draai de handgreep van de dynamo met ca. 100 toeren per minuut met de klok mee of tegen de klok in totdat het oplaadindicatielampje groen wordt.
4. Onder normale luisteromstandigheden kunt u na 1 minuut opladen met dynamostroom ongeveer 10 minuten naar de radio luisteren.
5. Zorg evoor dat de handgreep van de dynamo weer in de ruststand staat nadat het opladen is voltooid.

OPMERKING:
Gebruik niet te veel kracht bij het gebruik van de handgreep van de dynamo. Dit voorkomt schade aan de radio.

Gebruik van zonne-energie

U hoeft de radio niet in te schakelen om gebruik te maken van het zonnepaneel.
Als u de batterij van uw MMR-99 wilt opladen met behulp van zone-energie, plaats de radio dan zo dat het zonnepaneel direct zonlicht kan opvangen. Hoe meer direct zonlicht op het zonnepaneel valt, hoe meer electriciteit de radio kan genereren om de radio van stroom te voorzien.

35

5. Druk de Afstemmen omhoog- of Afstemmen omlaag-knop om indien gewenst nauwkeurig af te stemmen op een frequentie.
6. Druk op Volume omhoog / omlaag om het volume naar wens in te stellen.

OPMERKING:
Als het volume op 15 is ingesteld, laat de radio een piepton klinken en verschijnt de melding 'VOL WARN' op het display om aan te geven dat het huidige volume te hoog is. Deze volumewaarschuwing verschijnt elke 12 uur slechts eenmaal.
OPMERKING:
Strek de telescopische antenne volledig uit en draai deze voor de beste FM-ontvangst. De radio beschikt over een ingebouwde directionele staafantenne voor ontvangst van de AM-band. Het is mogelijk dat u de radio moet verplaatsen voor de beste AM-ontvangst.

Voorkeurzenders instellen

De radio beschikt over 20 voorkeurzenders voor de AM- en FM-band. De voorkeurzenders worden zowel voor de AM- als de FM-band opgeslagen op 4 voorkeurzenderpagina's die elk 5 voorkeurzenders bevatten.
1. Stem af op de gewenste zender.
2. Druk herhaaldelijk op de Pagina-knop om te bladeren door voorkeurzenderpagina's 1-4 en selecteer de voorkeurzenderpagina waarop u de zender wilt opslaan.
3. Houd de knop van het gewenste voorkeurzendernummer (1-5) ingedrukt totdat het voorkeurzendernummer stopt met knipperen en u een piepton hoort. De radiozender is nu opgeslagen onder het gekozen voorkeurzendernummer. De voorkeurzenderpagina en het voorkeurzendernummer worden weergegeven op het display.
4. Herhaal deze procedure indien gewenst voor de resterende voorkeurzenders. Voorkeurzenders kunnen niet worden verwijderd, maar kunnen wel worden overgeschreven.

Voorkeurzenders oproepen

Volg de onderstaande stappen om voorkeurzenders die u al hebt opgeslagen in

36

het geheugen van de radio op te roepen.
1. Schakel uw radio in en selecteer de gewenste golfband.
2. Selecteer de voorkeurzenderpagina door herhaaldelijk op de Pagina-knop te drukken totdat u de gewenste pagina hebt gevonden.
3. Druk op de knop van de gewenste voorkeurzender (1-5) om de bijbehorende voorkeurzender op te roepen.

Noodsirene

De noodsirene kan worden gebruikt als de radio is ingeschakeld of uitgeschakeld. Als u op de Noodsirene-knop drukt, wordt de sirene geactiveerd totdat deze wordt uitgeschakeld door nogmaals op de Noodsirene-knop of de Aan / uit-knop te drukken.

LED-zaklamp

Druk herhaaldelijk op de LED-zaklamp-knop om een van de volgende modi te selecteren:
kleine lichtstraal (wit), grote lichtstraal (wit), kleine lichtstraal (rood) en uit.
Druk herhaaldelijk op de knop voor het selecteren van de verlichtingsmodus van de LED-zaklamp om de gewenste verlichtingsmodus te selecteren:
hoge helderheid, lage helderheid, SOS (noodsignaal in morsecode, drie korte flitsen, die lange flitsen, drie korte flitsen) en stroboscoop.

Noodverlichting

Als u de noodverlichting in of uit wilt schakelen, houd de Noodverlichting-knop van 2-3 seconden ingedrukt totdat het noodverlichtingspictogram verschijnt of niet langer wordt weergegeven op het display.

Het menu gebruiken

Sommige functies in het menu kunnen alleen worden ingesteld als de radio is ingeschakeld of uitgeschakeld. Volg de onderstaande stappen om de menu-instellingen te openen:
1. Druk op Aan / uit-knop om de radio te inschakelen.
2. Houd Info / Menu 2-3 seconden ingedrukt totdat 'MENU' wordt weergegeven op het display om het instellingenmenu voor de

37

er een alarmpictogram op het display en de uurinstelling van het alarm begint te knipperen. Druk op Afstemmen omhoog / omlaag om het gewenste uur in te stellen. Druk vervolgens ter bevestiging op Enter. De alarmminuten knipperen vervolgens op het display. Druk op Afstemmen omhoog / omlaag om het gewenste aantal minuten in te stellen. Druk vervolgens ter bevestiging op Enter. Vervolgens knipperen de minuten op het display. Druk op Afstemmen omhoog / omlaag om het juiste aantal minuten te selecteren. Druk vervolgens ter bevestiging op Enter.
- **[RDS CT of MANUAL]:** Als u 'RDS CT' selecteert, synchroniseert de radio de klok tekt.Bra wanneer de radio afstemt op een radiozender die gebruik maakt van RDS met CT-signalen. Het pictogram 'CT' verschijnt op het display om aan te geven dat de radiotijd is gesynchroniseerd met de RDS-klok. Selecteer de optie 'MANUAL' om de klok handmatig in te stellen en RDS CT te negeren. Druk op Afstemmen omhoog / omlaag om de optie te selecteren. Druk vervolgens ter bevestiging op Enter.

OPMERKING:
* **Als de tijd van uw lokale RDS-zender onjuist is, kunt u overwegen de RDS CT-functie uit te schakelen.**
* **Houd er rekening mee dat het RDS-signaal de verkeerde tijd kan uitzenden. Als dit het geval is, is dit de fout van de radiozender en niet van uw radio.**
- **[CLOCK 12H of 24H]:** Druk na het selecteren van deze optie op Afstemmen omhoog / omlaag om 12- of 24-uursnotatie te selecteren. Druk op Enter om uw keuze te bevestigen.
- **[ALARM OFF of ON]:** Na het instellen van de klok verschijnen de alarminstellingen in de menu-opties. Druk wanneer 'OFF' of 'ON' op het display knippert op Afstemmen omhoog / omlaag om 'ALARM OFF' (ALARM UIT) of 'ALARM ON' (ALARM AAN) te selecteren. Druk op Enter om uw keuze te bevestigen. Selecteer 'ALARM OFF' om de alarmfunctie uit te schakelen. Als 'ALARM ON' wordt geselecteerd, verschijnt

38

100K.
C. **AM 10K:** Selecteer deze optie om de AM-afstemstap in te stellen op 9K of 10K.

OPMERKING:
Als u de AM-afstemstap wijzigt, worden alle AM-voorkeurzenders die zijn opgeslagen in de radio verwijderd.
D. **DCOUT OFF:** Deze optie is alleen beschikbaar als de radio wordt gebruikt op batterijstroom en de radio is uitgeschakeld. Wanneer 'DCOUT OFF' (DCOUT UIT) is geselecteerd, kan de USB-oplaadpoort (de poort met het label DC OUT op de radio) niet worden gebruikt om externe apparaten (zoals mobiele telefoons) op te laden. Wanneer 'DCOUT ON' (DCOUT AAN) is geselecteerd, kan de USB-oplaadpoort (DC OUT) wel worden gebruikt om externe apparaten op te laden.

OPMERKING:
Als u uw mobiele telefoon, MP3-speler of ander soortgelijk apparaat wilt opladen, schakel de radio dan uit.
E. **RESET:** Selecteer deze optie om de instellingen van de radio te herstellen naar de standaard fabrieksinstellingen. Na bevestiging worden alle gebruikersinstellingen en voorkeurzenders gewist. Selecteer 'RESET YES' om een fabrieksreset uit te voeren. Selecteer 'RESET NO' om geen fabrieksreset uit te voeren.
F. **VER XXX:** Deze instelling geeft de softwareversie weer. De softwareversie is alleen ter referentie en kan niet worden aangepast.

De automatische uitschakeltimer instellen

De automatische uitschakeltimer biedt u de mogelijkheid om de radio automatisch uit te schakelen nadat een vooraf ingestelde tijd is verstreken. De automatische inschakeltimer kan worden ingesteld op een periode van 15 tot 120 minuten door de Automatisch uitschakelen-knop ingedrukt te houden en de knop los te laten wanneer de gewenste uitschakeltijd wordt weergegeven op het display. De radio blijft gedurende de geselecteerde tijdsperiode ingeschakeld.
Als u de automatisch uitschakeltimer wilt annuleren, kunt u de radio handmatig uitschakelen door op de Aan / uit-knop te drukken.

Gegevens weergeven

Druk nadat de radio is ingeschakeld herhaaldelijk op Info om de door de verschillende weergave-opties te bladeren.
Als er RDS-gegevens beschikbaar zijn, kan uw radio de volgende gegevens weergeven in de FM-modus:
programmaservice (bijv. zendernaam), programmatype, radiotekst, tijd, automatische uitschakeltijd (indien de automatische uitschakeltimer is ingeschakeld) en frequentie. De tijd en automatische uitschakeltijd (indien de automatische uitschakeltimer is ingeschakeld) kunnen ook worden weergegeven in de AM / BLUETOOTH / AUX IN-modus.

OPMERKING:
Het display schakelt 10 seconden na de laatste toetsdruk terug naar de standaardweergave, tenzij er scrollende tekst wordt weergegeven.

Luisteren naar Bluetooth-muziek

U moet uw Bluetooth-apparaat koppelen met uw radio voordat u de verbinding tot stand kunt brengen en kunt genieten van muziek van uw Bluetooth-apparaat op uw radio.
Koppelen creëert een permanente 'band' waardoor twee apparaten elkaar kunnen herkennen.

Uw Bluetooth-apparaat voor het eerst koppelen

1. Zorg ervoor dat uw radio is ingeschakeld en druk vervolgens op Band om de Bluetooth-functie te selecteren. Het Bluetooth-indicatielampje op de radio knippert snel blauw om aan te geven dat de radio gedetecteerd kan worden.
2. Activeer Bluetooth op uw apparaat volgens de handleiding om verbinding te maken met de radio. Ga naar de Bluetooth-apparatenlijst en selecteer het apparaat met de naam 'MMR-99' (bij sommige mobiele apparaten die zijn uitgerust met Bluetooth versie 2.1 of ouder moet u mogelijk het wachtwoord "0000" invoeren).

39

3. Zodra de apparaten zijn verbonden, klinkt er een bevestigingstoon en blijft het Bluetooth-indicatielampje blauw branden. U kunt nu simpelweg muziek afspelen op uw apparaat op uw bronapparaat. Het volume kan worden ingesteld op uw bronapparaat of rechtstreekt op de radio.
4. Gebruik de bediening op uw Bluetooth-apparaat of gebruik de bediening op de radio om te starten, stoppen en om de volgte of volgende track te selecteren.

Bluetooth-modus

Als u uw radio succesvol heeft verbonden met het gekozen Bluetoothapparaat, dan kunt u het afspelen van muziek starten met behulp van de bedieningselementen van het verbonden Bluetooth-apparaat.
1. Zodra het apparaten is gestart, kunt u het volume naar wens instellen met behulp van de Volumeregeling op uw radio of op uw Bluetoothapparaat.
2. Gebruik de bedieningselementen op uw apparaat om het afspelen te starten / pauzeren en naar de gewenste track te gaan. Als alternatief kunt u het afspelen ook beginnen met de knop Play / Pauze, Volgende track, Vorige track op de radio.
3. Houd Volgende track of Vorige track ingedrukt om vooruit of terug te spoelen binnen een track. Laat de knop los wanneer het gewenste punt van de track is bereikt.

OPMERKING:
Het is mogelijk dat niet alle afspeelopties of a p p a r a a t s t a g e n op a l l e bedieningselementen.

Afspelen vanaf apparaten waarmee eerder is gekoppeld

Dit apparaat kan tot 8 apparaten onthouden waarmee eerder is gekoppeld. Als er met meer dan 6 apparaten is gekoppeld, dan zal het apparaat waarmee het langst niet is gekoppeld worden gewist uit het geheugen.
Om een Bluetooth-apparaten waarmee eerder verbinding is gemaakt en zal automatisch proberen om te koppelen met het apparaat waarmee het laatst verbinding is gemaakt.

40

De verbinding met uw Bluetooth-apparaat verbreken

Houd de knop Bluetooth pairing voor 2-3 seconden ingedrukt om de verbinding met uw Bluetooth-apparaat te verbreken. U kunt ook op Band drukken om een modus anders dan de Bluetooth-modus te selecteren of Bluetooth uitschakelen op uw Bluetooth-bronapparaat om de verbinding te verbreken.
Als u de verbinding met het Bluetooth-apparaat verbreekt in de Bluetooth-modus, hoort u een bevestigingstoon en het Bluetooth-indicatielampje knippert snel blauw om aan te geven dat de radio weer gedetecteerd kan worden.

Toetsblokkering

De toetsblokkeringsfunctie kan worden gebruikt om het onbedoeld bedienen van de radio te voorkomen.
1. Houd de knop Blokkeren 2-3 seconden ingedrukt totdat op het display verschijnt. Behalve de drie knoppen op de bovenkant van de radio, zijn alle andere knoppen nu uitgeschakeld.
2. Als u de toetsblokkering wilt uitschakelen, houd de Blokkeren-knop dan 2-3 seconden ingedrukt totdat het pictogram niet langer wordt weergegeven op het display.

Luisteren met hoofdtelefoon

Als u met een hoofdtelefoon wilt luisteren, steek de stekker van de hoofdtelefoon dan in de hoofdtelefoonjaksp.
De externe luidspreker wordt nu uitgeschakeld.
BELANGRIJK:
Overmatige geluidsdruk van oortelefoons en hoofdtelefoons kan uw gehoor beschadigen.

Aux-ingang

Er zit een 3,5mm-stereo-aux-ingang op de achterkant van de radio waarmee het audiosignaal van een extern audioapparaat (zoals een iPod, MP3- of CD-speler) naar de radio kan worden verstuurd.
1. Druk op de Aan / uit-knop om uw radio in te schakelen.
2. Druk herhaaldelijk op Band totdat 'AUX IN' wordt weergegeven op het display.
3. Sluit een externe audiobron (bijv. iPod, MP3- of CD-speler) aan op de Aux-ingang.
4. Stel het volume in op uw iPod, MP3- of CD-speler om ervoor te zorgen dat het volume van het signaal adequaat is en gebruik vervolgens de volumeregeling op de radio om het volume op een comfortabel niveau in te stellen.

Voorwaardelijk waterbestendig

Deze radio is een waterbestendig apparaat en NIET een waterdicht apparaat. Zorg evoor dat de rubberen afdekkingen op de USB Type-A-poort, USB Type-C-poort, aux in-aansluiting en hoofdtelefoonaansluiting goed zijn gesloten en vastgezet.

41

Specificaties

Voeding	Ingebouwde oplaadbare lithium-ionbatterij van 2600mAh
	Dynamo - voor opladen van ingebouwde oplaadbare lithiumbatterij.
	Zonnepaneel - voor opladen van ingebouwde oplaadbare lithiumbatterij.
	DC IN (5V / 2,4A) USB Type-C-aansluiting voor opladen van de MMR-99.
	USB Type-A-naar-USB Type-C-kabel en handriem meegeleverd.
Frequentiebereik	
FM	87.5-108 MHz
AM	520-1710 kHz (afstemstap van 10kHz)
	522-1710 kHz (afstemstap van 9kHz)
Bluetooth	
Bluetooth-specificatie	Bluetooth® 5.0 +EDR
Ondersteunde profielen	A2DP, AVRCP
Bluetooth-audiocodec	SBC
Zendvermogen	Vermogensklasse 2
Bereik in rechte lijn	10meter / 30voet
Bluetooth-frequentie en maximaal uitgezonden vermogen	2402MHz ~ 2480MHz: 1.65dBm (Bluetooth EDR & LE)
Antenne	
Telescopische antenne	FM
Ingebouwde ferriet-staafantenne	AM

42

Aansluitingen	
DC-aansluiting	DC IN USB Type-C, 5V / 2,4 A Dit symbool geeft gelijkspanning aan.
	DC OUT USB Type-A, 5V / 1A
Oortelefoonaansluiting	diameter van 3,5mm, stereo-uitgang, impedantie van 32ohm
Aux-ingang	diameter van 3,5mm, stereo-ingang
Luidspreker	2,25", 4Ohm, 5watt
Uitgangsvermogen	1,5watt
Bedrijfstemperatuurbereik	5°C tot 35°C

※ De streepjescode op het product is als volgt opgebouwd:

aH 18 12 00001
Serienummer
Productiemaand
Productiejaar
Productcode

Het bedrijf behoudt zich het recht voor om de specificaties te wijzigen zonder voorafgaande kennisgeving.

Als u zich op enig moment in de toekomst van dit product wenst te ontdoen, houd er dan rekening mee dat elektrische apparaten niet bij het huishoudelijk afval mogen worden weggegooid. Recycle als hiervoor faciliteiten aanwezig zijn. Raadpleeg uw lokale instantie of leverancier voor advies over recycling. (Richtlijn voor afgedankte elektrische en elektronische apparatuur)

43

D Bedienungsanleitung

Bluetooth

Die Wortmarke und Logos von Bluetooth® sind eingetragene Handelszeichen der Bluetooth SIG, Inc. und werden von SANGEAN ELECTRONICS INC. unter Lizenz verwendet.

Wichtige Sicherheitshinweise

1. Lesen Sie sich diese Anleitung durch.
2. Bewahren Sie diese Anleitung auf.
3. Beachten Sie alle Warnhinweise.
4. Befolgen Sie die Anweisungen.
5. Benutzen Sie dieses Gerät nicht in der Nähe von Wasser.
6. Nur mit einem trockenem Tuch reinigen.
7. Blockieren Sie keine Ventilationsöffnungen. Stellen Sie das Gerät entsprechend der Anweisungen des Herstellers auf.
8. Stellen Sie das Gerät nicht in der Nähe von Hitzequellen, wie z. B. Heizungen, Herden oder anderen Geräten die Hitze produzieren (z. B. Verstärker) auf.
9. Wenn Ihr Gerät über einen polarisierten oder geerdeten Stecker verfügt, machen S